RADIALL
Département COAXIAL

NOTICE TECHNIQUE
TECHNICAL DATA

101. Rue Philibert Hoffmann
Zone Industrielle Ouest
93116 - ROSNY-SOUS-BOIS
Téléphone : 854-80-40

TITRE	TITLE	
JOINT EMI / RFI	EMI/RFI GASKET	**R 280 510 000**
		Série Accessoires

NORMALISATION — *SPECIFICATIONS*

IEC :
CECC :
MIL

CABLES — *CABLES*

CARACTERISTIQUES — *PROPERTIES*

Impéd. caract.	:	:	*Nominal imp.*
Fréq. d'utilisat.	:	:	*Freq. range*
R.O.S.	:	:	*V.S.W.R.*
Tension tenue	:	:	*Proof. voltage*

Catégorie climatique : — *Climatic range*

Tenue cont. cent. :
- ☐ Axiale avant
- ☐ Axiale 2 sens
- ☐ Rotation
- ☐ Immobil. totale

In. cont. motion

CONSTRUCTION — *CONSTRUCTION*

Revêtement c. masse	:	*Masse plating*	:
Revêtement corps	:	*Body plating*	:
Revêt. cont. cent.	:	*Inner contact*	:
Partie métallique	:	*metalic parts*	:
Partie métal. élast.	:	*metalic resilient parts*	:
Isolant	:	*Insulator*	:
Joint	: Silicone chargé	*Gasket*	: Conductive elastomer

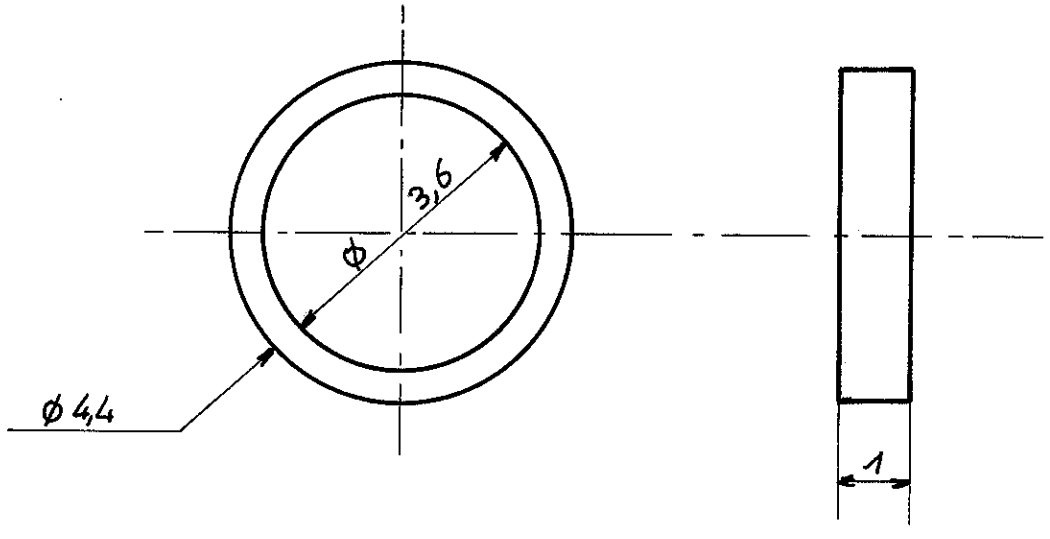

Dimensions en mm

DOSSIER D'ETUDE		Dessiné	Vérifié	I.P.	MODIFICATIONS			
	NOM	GRANGÉ						
	DATE	18/05/89						
1/1	VISA							

Ces renseignements sont donnés à titre indicatif. Dans le but constant d'améliorer nos produits, nous nous réservons le droit d'apporter toute modification jugée utile.

R. ZWC GMBH

2111 - 8105